HAILO AS Tandem 15/15 Black Edition

3666851

GTIN: 400712630296 0

Für Schränke ab 300 mm Breite mit Drehtür

SWING

2 EIMER

30 L
GESAMT

Passend für Schrankbreiten (cm)
30, 40, 45, 50, 60, 80, 90

Produktinformationen

Der Kaufpreis beinhaltet die Anpflanzung eines neuen Baums und HAILO spendet einen weiteren Baum hinzu.

Die Aufforstung findet konkret im Raum Haiger/Burbach, im Dreiländereck HE/RP/NRW, statt.

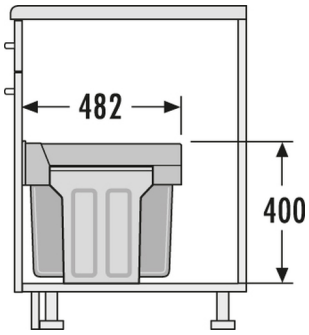

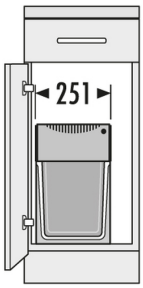

Technische Daten

Einbauvariante Swing	✔
Schrankbreite min. (cm)	30
Schrankbreite max. (cm)	90
Passend für Schrankbreiten (cm)	30, 40, 45, 50, 60, 80, 90
Schranktiefe min. (nutzbar) (mm)	482
Bodenmontage	✔
Auszugsschienen	Vollauszug
Produktmaße (BxTxH) (mm)	251 x 482 x 400
Verpackungsmaße (BxTxH) (mm)	260 x 504 x 420
Anzahl Inneneimer	2
Volumen (l)	2 x 15

Copyright © 2023 Hailo. Alle Rechte vorbehalten.

Gesamtvolumen (l)	30
Farbe Metallteile	Schwarz
Farbe Kunststoffteile	Schwarz
Gewicht mit Verpackung (kg)	7

Copyright © 2023 Hailo. Alle Rechte vorbehalten.